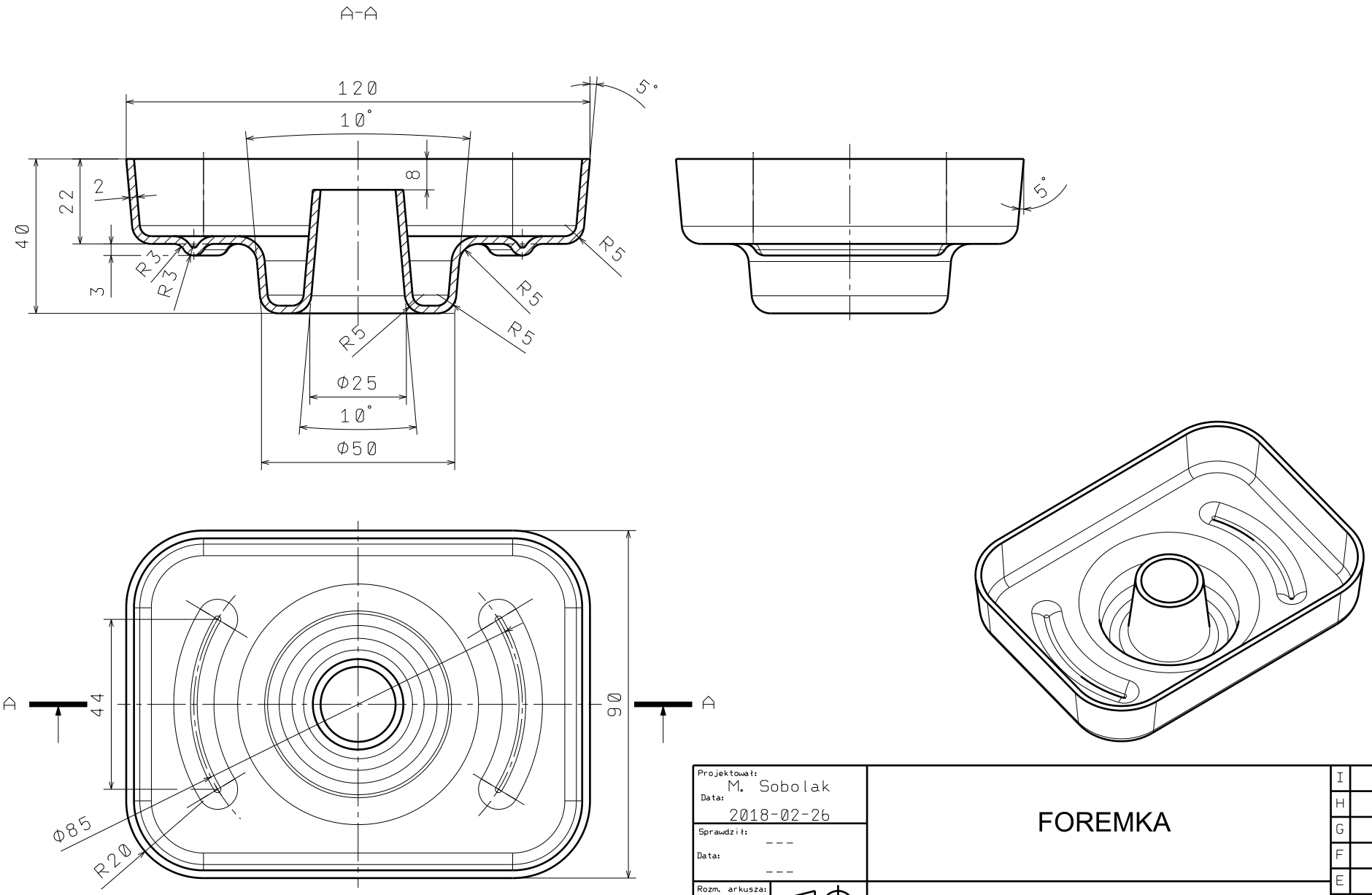

Projektował: M. Sobolak Data: 2018-02-26	FOREMKA		
Sprawdził: --- Data: ---			
Rozm. arkusza: A3	PRz WBMiL KKM		
Skala: 1:1	Masa (kg): 0,04	Numer zajęć: Z 03	Arkusz/L. ark.: 1/1

(c) Rysunek do celów dydaktycznych. Wszelkie prawa zastrzeżone. Kopiowanie bez zgody autora zabronione. msobolak@prz.edu.pl

I	–
H	–
G	–
F	–
E	–
D	–
C	–
B	–
A	–